Produktkategorie:	38
Art.-Nr.:	GT-HB0005-300X

Hochleistungs-High Bay,flüssiggekühlt - 300 Watt

Hochleistungs-Hallentiefstrahler mit Flüssigkühlung

Die energiesparende, wartungsfreie und langlebige Alternative zu Metalldampf- oder Quecksilberdampflampen.

- Für Fertigungs-, Fabrik-, Sporthallen und Gebäude mit hoher Deckenhöhe.
- Sofort volle Lichtstärke.
- Spezieller Schirm für maximale Lichtausbeute.
- Aktivkühlung durch Kühlmittel in Kupferleitungen.
- Kein Flackern, kein Stroboskop Effekt.
- Bis zu 68 % Stromkosten sparen.
- IP 65 für Innen- und Außeneinsatz

Verbaut sind 2 Stück Meanwell-Trafos mit großer Leistungsreserve. Dadurch erhöht sich die Lebensdauer erheblich.

Aktive Kühlung in Kupferleitungen. Durch das Kühlmittel befinden sich die LEDs immer im optimalen Temperaturbereich. Direkter Ersatz für die 700 Watt HQL oder 400 Watt HQI, Erhältlich mit 60° Schirm (gerichtetes Licht) oder 110° Schirm (breitere Abstrahlung).

Stoß- und Vibrationsunempfindlich. CE- und RoHs-konform, frei von Quecksilber und Blei.

Produktdetails

LED - Leistung in Watt	300
Systemleistung in Watt	302
Lumen pro Watt	100
Volt	85 -265 V /50-60 Hz
Abmessungen in mm	323 x 374 x 459
Anzahl der LEDs	176
LED Typ	Cree XBD2525
Ø Lebensdauer in Std	50000
Lichtfarbe	Tageslichtweiß/Kaltweiß
Lichtstrom in Lumen	28000
Material	Aluminium
Einsetzbar bei Temperaturen von (°C)	-50° bis +75°
Abstrahlwinkel (in Grad)	60° oder 110°
Farbwiedergabe (Zahl)	Ra > 80
Garantie in Monaten	36
Zertifikate	RoHs, CE
Gehäuse	Aluminium + Glas
Gewicht	ca. 10 kg
Lumen Flux (in Lumen)	28000
Farbtemperatur in Kelvin	6000-7000 K
LED Hersteller	Cree
Schutzart	IP65

Lichtpunkthöhe in Metern	5	10	15	20	25
Lux (mittig gemessen)	1111	278	124	70	44
Durchmesser beleuchtete Fläche in Meter	5,9	11,8	17,6	23,5	29,4
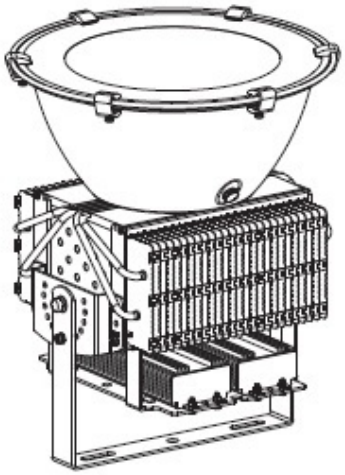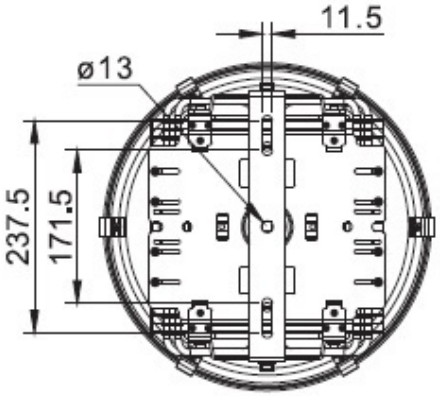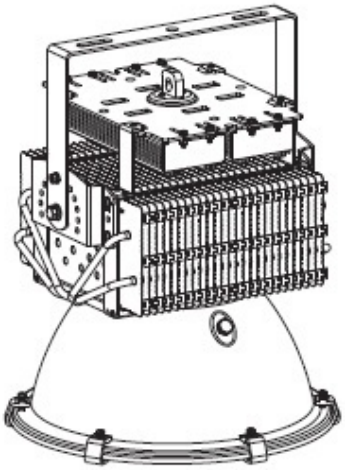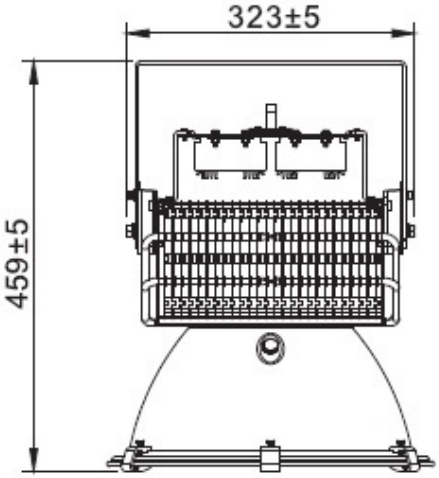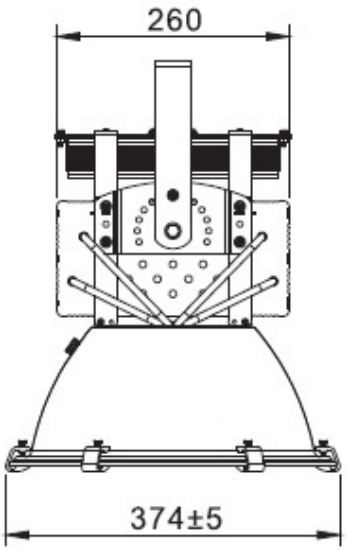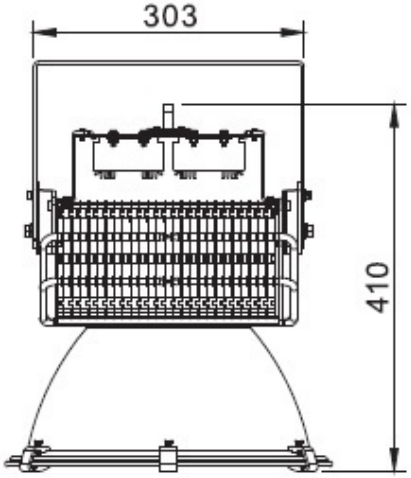
Maße für Ausführung mit 60° Grad-Schirm