Produktkategorie:	10
Art.-Nr.:	GT-HB0005-500-PX

Hochleistungs-HighBay Pflanzenlicht, flüssiggekühlt 500 Watt

Hochwertige, leistungsstarke LED- Strahler speziell für die Pflanzenzucht. Durch das Kühlmittel befinden sich die LEDs immer im optimalen Temperaturbereich.

Verbaut sind Stück Meanwell-Trafos. Massive Energieeinsparung gegenüber konventionellen Lampen (z.B. Natriumdampf-Hochdrucklampen), der Stromverbrauch im Gewächshaus kann bis zu 90 % gesenkt werden. Um der Tatsache Genüge zu tun, dass im Gewächshaus nicht nur auf einer Ebene sondern auch übereinander angebaut wird, haben wir Leuchten in verschiedenen Ausstrahlwinkel im Angebot.

Ob punktuell ab 60° oder breit strahlend bis 120°, von 10 bis 500 Watt LED-Leistung, von 850 Lumen bis zu 44.000 Lumen pro Leuchte. Durch die optimale Versorgung der Pflanzen mit Licht sparen Sie auch Dünger und andere Chemikalien.

Mit > 50.000 Stunden Lebensdauer brauchen die LED-Strahler zudem über Jahre nicht gewechselt zu werden.

Verbaut sind hochwertige Meanwell-Trafos. Aktive Kühlung in Kupferleitungen. Durch das Kühlmittel befinden sich die LEDs immer im optimalen Temperaturbereich. Direkter Ersatz für die 700 Watt HQL oder 400 Watt HQI, Erhältlich mit 60° Schirm (gerichtetes Licht) oder 110° Schirm (breitere Abstrahlung).

Stoß- und Vibrationsunempfindlich. CE- und RoHs-konform, frei von Quecksilber und Blei.

Produktdetails

Leistungsaufnahme inkl. Elektronik in Watt	500
Lumen pro Watt	100
Volt	85-265 V /50-60HZ
Abmessungen in mm	374 x 374 x 448 mm
Anzahl der LEDs	280
LED Typ	Cree XBD2525LED
Ø Lebensdauer in Std	50000
Lichtfarbe	Pflanzenlicht
Lichtstrom in Lumen	44000
Material	Aluminium
Einsetzbar bei Temperaturen von (°C)	-50° bis +65°
Abstrahlwinkel (in Grad)	60° oder 110°
Farbwiedergabe (Zahl)	Ra > 80
Garantie in Monaten	36
Zertifikate	RoHs, CE
Gehäuse	Aluminium
Gewicht	ca. 12,4 kg
Lumen Flux (in Lumen)	44000
Farbtemperatur in Kelvin	400 nm bis 720 nm
LED Hersteller	Cree
Schutzart	IP65

Lichtpunkthöhe in Metern	10	15	20	25	0
Lux (mittig gemessen)	460	205	115	74	0
Durchmesser beleuchtete Fläche in Meter	11,8	17,6	23,5	28	

© P&V Kleinschwärzer, Upfkofen 28, 84066 Mallersdorf, e-mail: info@industrie-led.eu, tel: 09451 – 94 39 68
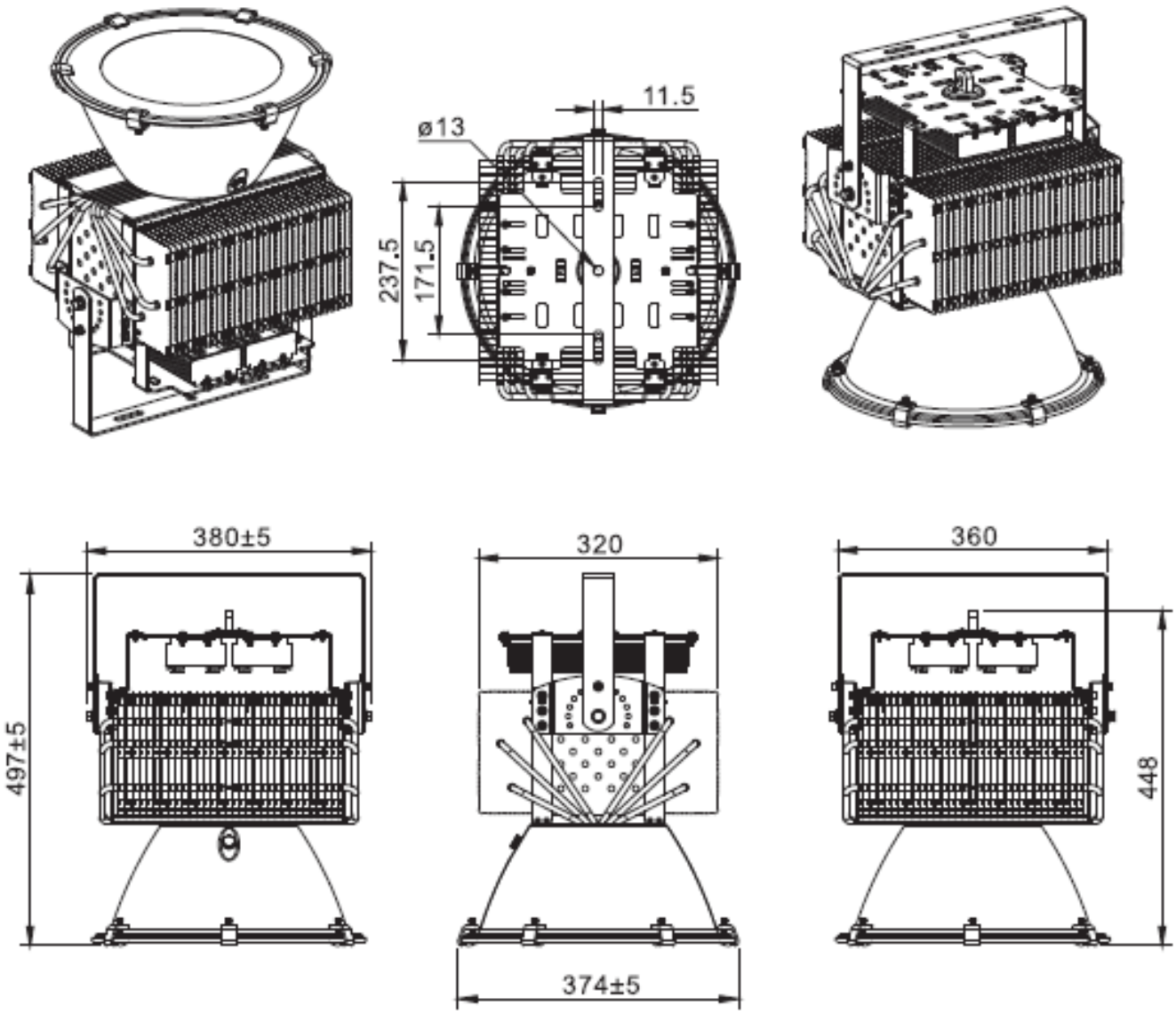
Detaillierte Maße für 60° Grad-Schirm